Véhicule stabilisé, victime protégée, vitrages gérés. Dégarnir, repérer les dangers puis marquer les coupes.
Maintenir les éléments, protéger les coupes et surveiller le calage. FFP2 lors des découpes de vitrage.

01 Ouverture de porte · par la serrure

Véhicule sur ses roues, calé · vitrages retirés.

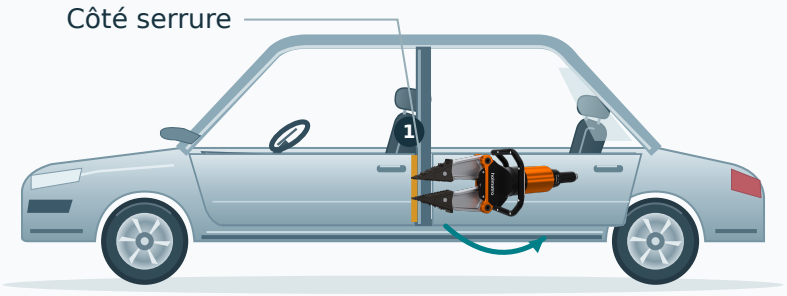

Ouvrir sans secousse

Variante
Cadre de vitre

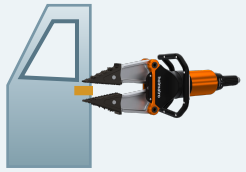

Becs au niveau de la serrure

1. Créer un jour côté serrure si nécessaire, puis y insérer l’écarteur.
2. Prendre appui dans le cadre de vitre, becs au niveau de la serrure. Si la porte ne s’ouvre pas, utiliser le jour créé pour insérer l’outil.
3. Ouvrir sans secousse. Pour déposer complètement la porte, placer ensuite l’écarteur entre les deux charnières.

Ne pas se placer entre l’écarteur et le véhicule.

02 Ouverture de porte · par les charnières

Véhicule sur ses roues, calé · vitrages retirés.

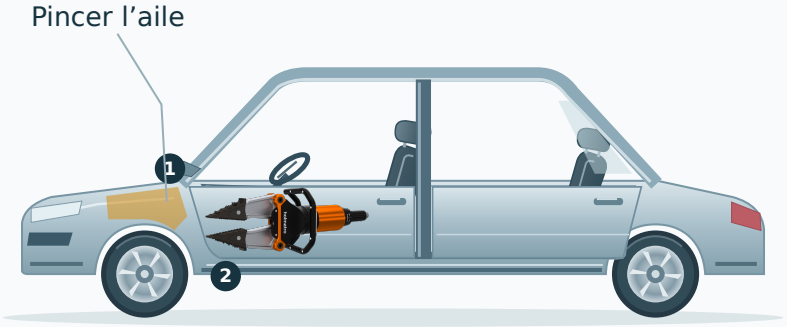

Dépose contrôlée de la porte

Côté charnières

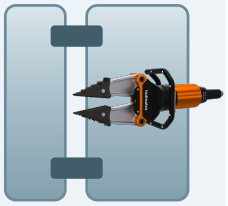

Appui sur les parties dures

1. Pincer l’aile avec l’écarteur pour dégager les charnières, en évitant les ressorts de suspension.
2. Insérer l’écarteur dans le jour créé, au niveau des charnières, en appui sur les parties dures.
3. Retirer la porte en limitant les secousses et en contrôlant le calage.

Ne pas se placer entre l’écarteur et le véhicule.

Coupe · Mouvement · Élément travaillé

03 Ouverture de porte · véhicule sur le toit

Véhicule calé sur le toit · vitrages retirés.

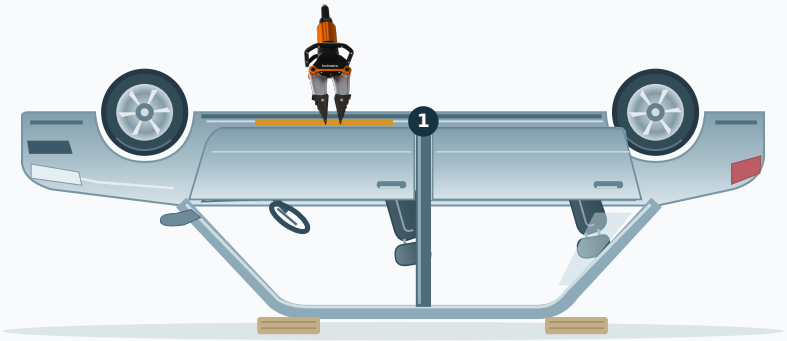

Pincer le bas de caisse pour créer le jour

Si le cadre gêne



Couper le cadre de vitre

1. Pincer le bas de caisse pour créer une ouverture au niveau de la porte.
2. Introduire l’écarteur dans ce jour, au niveau du bas de caisse. Rester hors de l’espace outil-portière.
3. Si nécessaire, placer ensuite l’écarteur au niveau des charnières pour ouvrir complètement.
4. Si le cadre de vitre gêne l’ouverture, le couper à la cisaille.

Ne pas couper le bas de caisse : risques électriques.

04 Ouverture de coffre

Véhicule sur ses roues ou sur le toit, calé · Exemple représenté sur le toit.

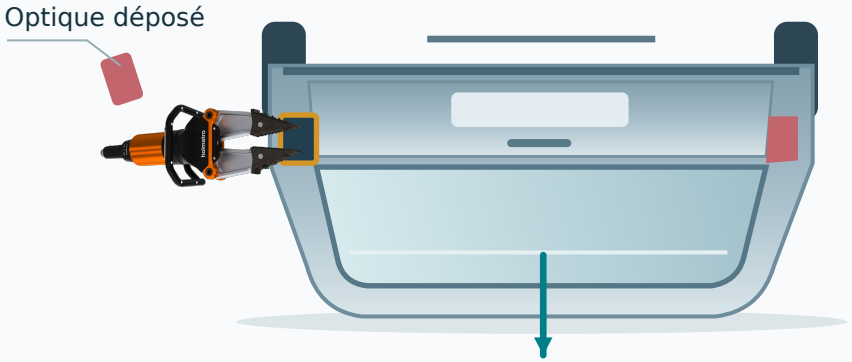

Ouverture du coffre

1. Déposer un optique avec un OFD ou un Halligan.
2. Introduire l’écarteur dans le jour du coffre, à l’emplacement de l’optique, sur une partie rigide.
3. Ouvrir progressivement, sans secousse, en contrôlant le calage.

Ne pas se placer devant le coffre pendant l’ouverture.

05 Remise en forme de l’habitacle

Véhicule sur ses roues ou sur le toit, calé · 1 vérin et 2 semelles d’appui.



Tête du vérin du côté de la surface à pousser

Deux semelles

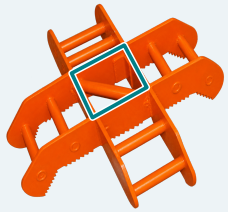

Appui uniquement dans le carré central

1. Placer les deux extrémités du vérin uniquement dans le carré central des semelles. Ne pas associer de cales en bois ou composite.
2. Mettre la tête côté surface à pousser et le support inférieur côté appui fixe.
3. Actionner sous surveillance. Arrêter au volume obtenu, ou immédiatement en cas de ripage, chute ou risque de rupture de l’appui.

Éviter les zones pyrotechniques, de déploiement d’airbags et les batteries.

06 Voie américaine

Véhicule sur ses roues · Retirer le montant B pour libérer l’accès latéral.

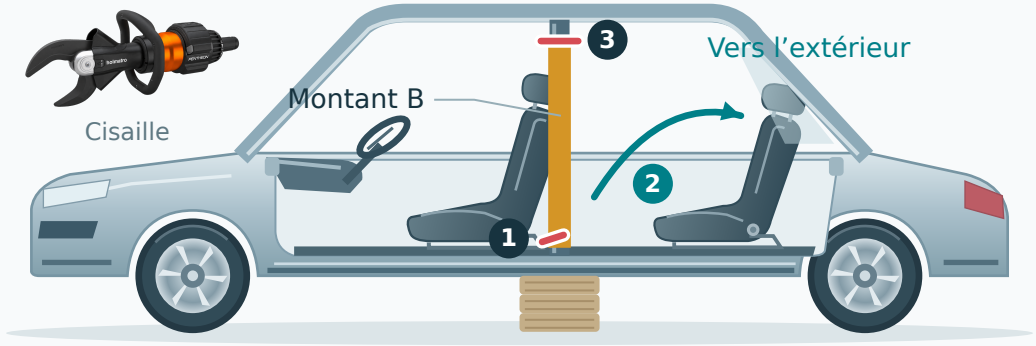

1 · Bas à ¾ → 2 · Extérieur → 3 · Haut

1. Ouvrir la porte arrière, dégarnir B et couper la ceinture.
2. Couper B aux ¾ en bas ; écraser le bas de caisse à l’entaille. Caler, puis pousser avec l’écarteur en biais vers l’extérieur jusqu’à l’arrachement.
3. Couper ensuite le haut de B. Protéger les coupes et sécuriser l’ensemble par une sangle.

Toujours commencer par le bas du montant B.

07 Demi-pavillon avant

Véhicule sur ses roues · Dégarnissage, marquage et gestion du pare-brise.

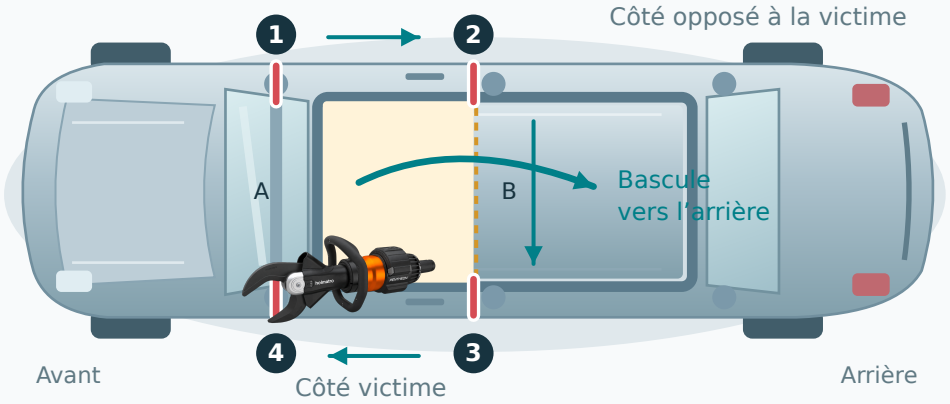

1. Césariser le montant A côté opposé à la victime.
2. Césariser le pavillon juste avant le montant B côté opposé à la victime.
3. Césariser le pavillon juste avant le montant B côté victime.
4. Césariser enfin le montant A côté victime.

Pavillon maintenu : basculer vers l'arrière, puis protéger les coupes.

08 Demi-pavillon arrière

Véhicule sur ses roues · Dégager la partie arrière de l'habitacle.

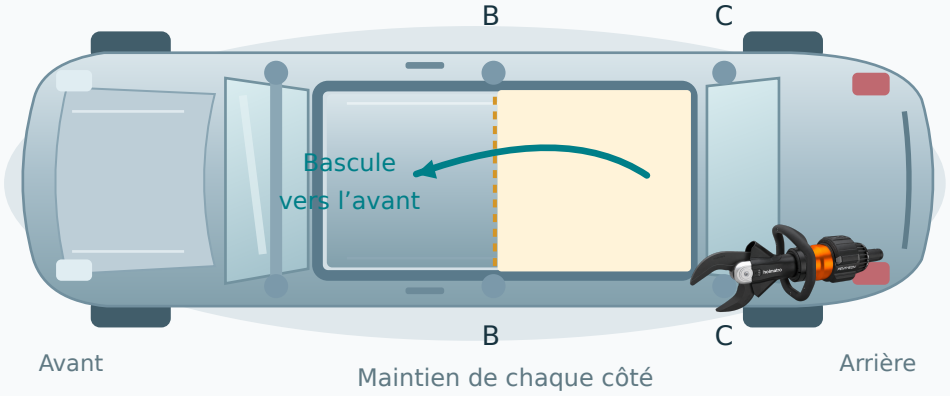

1. Césariser le montant C côté opposé à la victime.
2. Césariser le pavillon juste avant le montant B côté opposé à la victime.
3. Césariser le pavillon juste avant le montant B côté victime.
4. Césariser enfin le montant C côté victime.

Pavillon maintenu : basculer vers l'avant, puis protéger les coupes.

09 Pavillon complet

Véhicule sur ses roues · Retirer le toit pour dégager entièrement l’habitacle.

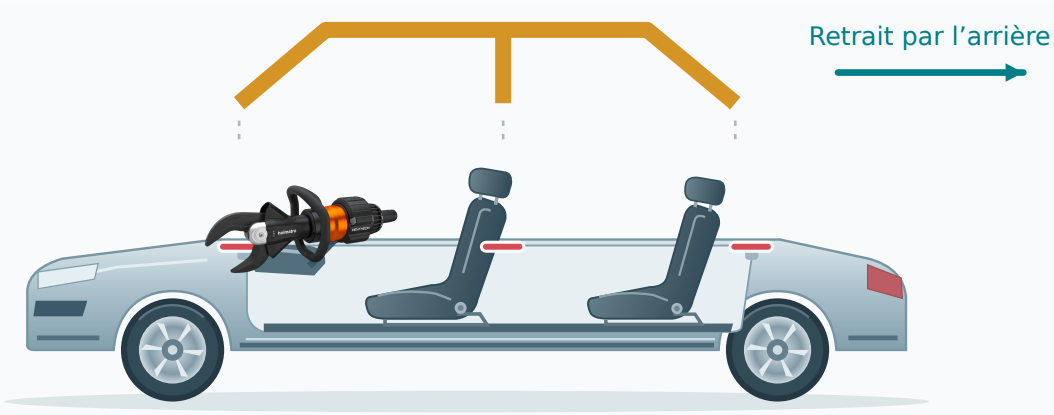

1. Couper A, puis le pare-brise et les ceintures.
2. Couper B puis C côté opposé, puis C, B et A côté victime. Maintenir le pavillon.
3. Sortir le pavillon de préférence par l’arrière ; protéger les coupes.

Ne pas sectionner les vérins de coffre.

10 Charnière — véhicule sur le côté

Véhicule calé sur le côté · Abaisser le pavillon pour ouvrir l’accès.

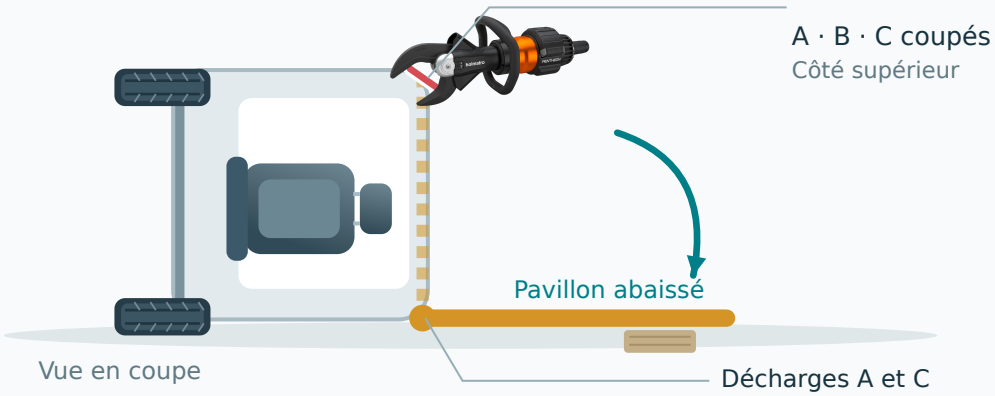

1. Enlever le pare-brise. Dégarnir et couper les montants A, B et C dans leur partie supérieure.
2. Faire les coupes de décharge du pavillon au niveau des montants A et C.
3. Basculer sans secousse, protéger les coupes et caler sous le pavillon si nécessaire.

Maintenir la stabilité du véhicule pendant la bascule.

11 Montant B — véhicule sur le toit

Véhicule calé sur le toit · Portes déposées avant la coupe du montant.

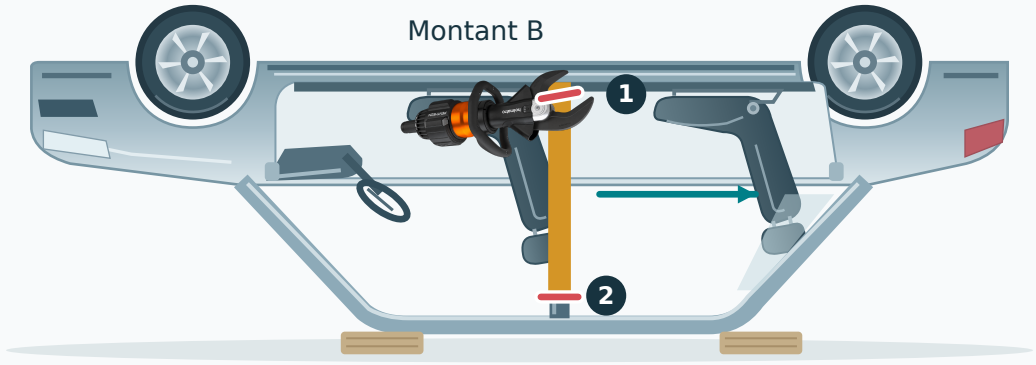

1. Dégarnir et marquer le montant B après la dépose des portes.
2. Commencer par la partie haute dans cette position du véhicule.
3. Couper la partie basse en retenant le montant vers l’extérieur, puis protéger les coupes.

Retenir le montant pour éviter son entrée dans l’habitacle.

12 Corolle · 2 vérins

Sur ses roues · Dépavillonnage ou demi-pavillon avant réalisé.

Demi-longeron + bas de A : des deux côtés

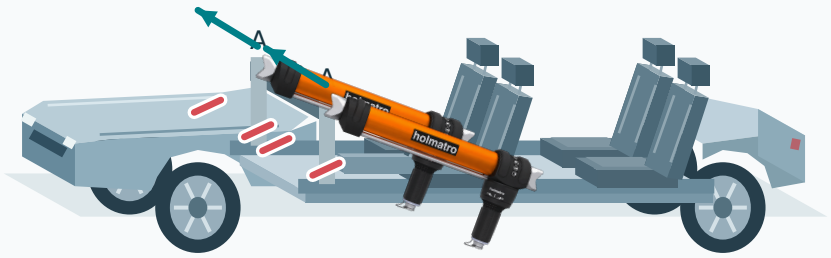

Côté victime : vérin en appui



1. Dégarnir, déposer les ailes et vérifier les demi-longerons. Placer le vérin côté victime sur A, poignée vers l’extérieur.
2. De chaque côté : couper le demi-longeron entre l’amortisseur et A, puis le bas de A entre les charnières.
3. Installer le second vérin. Pousser simultanément sous les ordres du chef d’agrès ; arrêter dès l’espace obtenu.

Vérifier les appuis et le calage ; cale sabot si nécessaire.

13 Corolle · 1 vérin + écarteur en fenêtre

Dépavillonnage ou demi-pavillon réalisé · Variante en cas de manque de matériel.

Demi-longeron + bas de A : des deux côtés

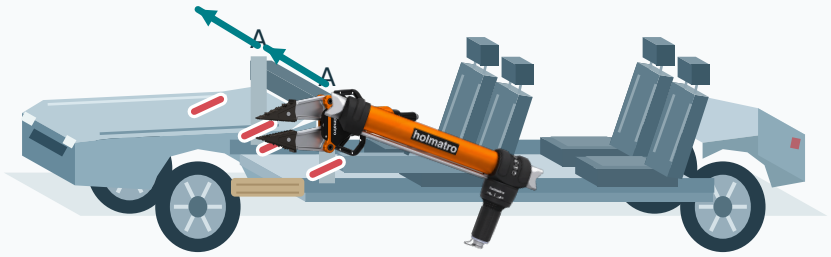

Côté victime : vérin en appui

En fenêtre

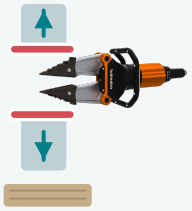

Écarteur actif

1. Dégarnir, déposer les ailes et mettre le vérin en appui sur A, poignée vers l’extérieur.
2. Décharger les deux demi-longerons et le bas de A côté victime. À l’opposé, créer une fenêtre entre les charnières.
3. Placer l’écarteur dans la fenêtre et caler sous A. Actionner les deux côtés sous les ordres du chef d’agrès.

L’écarteur pousse dans la fenêtre. Arrêter dès l’espace obtenu.

14 Corolle · 2 vérins + écarteur en appui

Dépavillonnage ou demi-pavillon réalisé · Adapter l’appui du vérin.

Demi-longeron + bas de A : des deux côtés



Côté victime : vérin en appui

En appui



Support du vérin

1. Dégarnir et déposer les ailes. Mettre le vérin côté victime en appui sur A ; cale sabot si l’appui sur B le permet.
2. Décharger les demi-longerons et le bas de A des deux côtés. Sans appui sur B : pincer le bas de caisse avec l’écarteur, calé dessous.
3. Appuyer le vérin sur l’écarteur et sur A. Pousser des deux côtés sous les ordres du chef d’agrès ; arrêter dès l’espace obtenu.

Vérifier l’absence de passage de fluides sous le pincement.

15 Béquille de la planche de bord

Après résistance ou échec de la corolle · Dépavillonnage ou demi-pavillon réalisé.

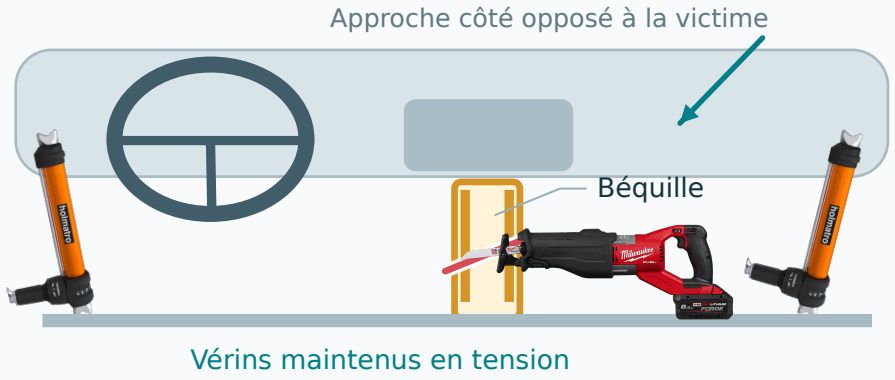

1. Maintenir les vérins en tension pour retenir le tableau de bord.
2. Dégarnir la planche de bord ; une découpe de celle-ci est possible.
3. Se placer autant que possible à l'opposé de la victime, puis démonter ou couper la béquille.

Les vérins restent en appui pendant la technique.

16 Scie sabre · découpe du pavillon

Sur ses roues · Portes ouvertes · Pare-brise non coupé au départ.

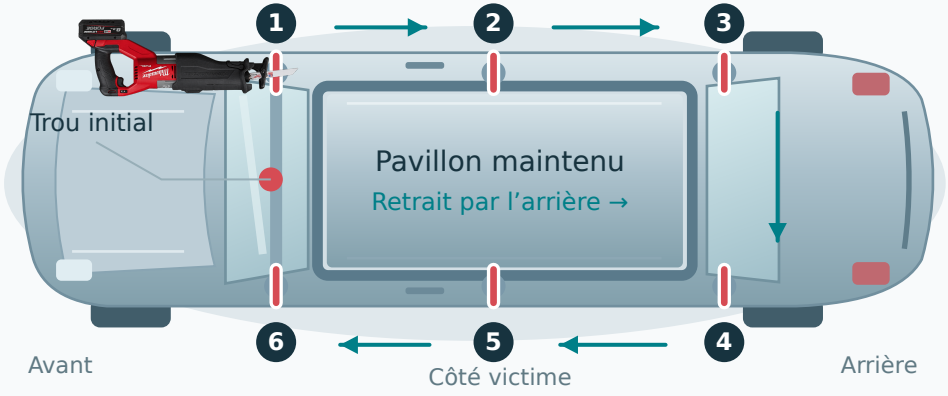

1. Dégarnir et marquer. Mettre le protège-airbag du volant et le masque FFP2. Percer le centre du pare-brise avec l'outil adapté.
2. Pare-brise + A opposé → B, C opposés → C, B côté victime → pare-brise + A côté victime.
3. Maintenir le pavillon pendant les coupes, à deux personnels pour la dernière. Poser la scie et aider au retrait par l'arrière.

Le toit est soutenu avant la dernière coupe.

17 Scie sabre · coupe des charnières de porte

Porte déjà ouverte côté serrure · Dépose complète de la porte.

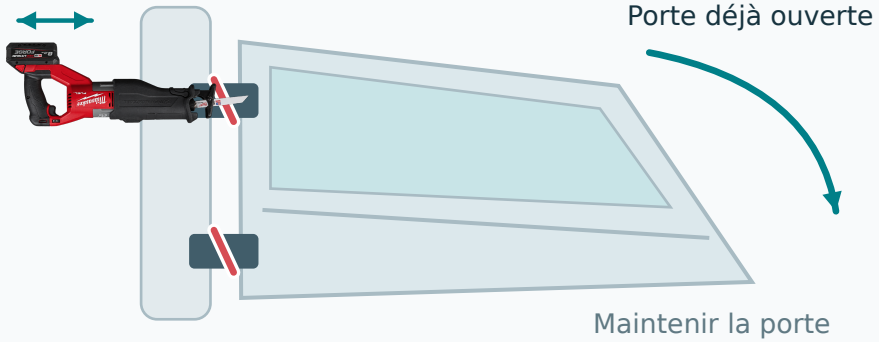

1. Utiliser la scie si l’écarteur ou l’outil polyvalent ne peut être mis en place, ou pour limiter les secousses.
2. Vérifier que l’espace permet tout le va-et-vient de la lame.
3. Couper les charnières, maintenir la porte lors de sa libération et protéger les coupes.

Contrôler le dégagement de la lame derrière les charnières.

18 Colonne de direction · sangle à cliquet

Passage disponible au pare-brise, ou pavillon / demi-pavillon retiré.

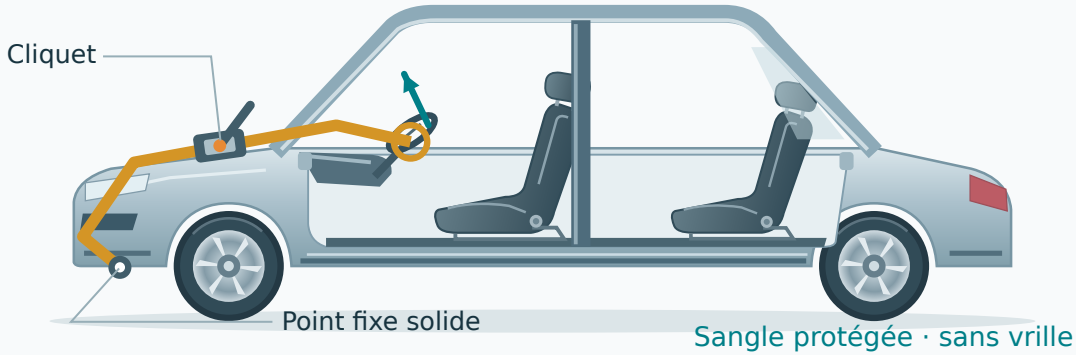

1. Passer la sangle sur la colonne ou le volant et sur un point fixe solide du véhicule. Protéger les arêtes.
2. Placer le cliquet sur le capot. Rattraper tout le mou, sans vriller la sangle.
3. Actionner le cliquet pour relever la colonne ; arrêter dès que l’espace souhaité est obtenu.

Technique à privilégier par rapport aux chaînes.

19 Colonne de direction · sangle transversale

Variante complémentaire · Passage par les ouvertures des vitres-portes avant.

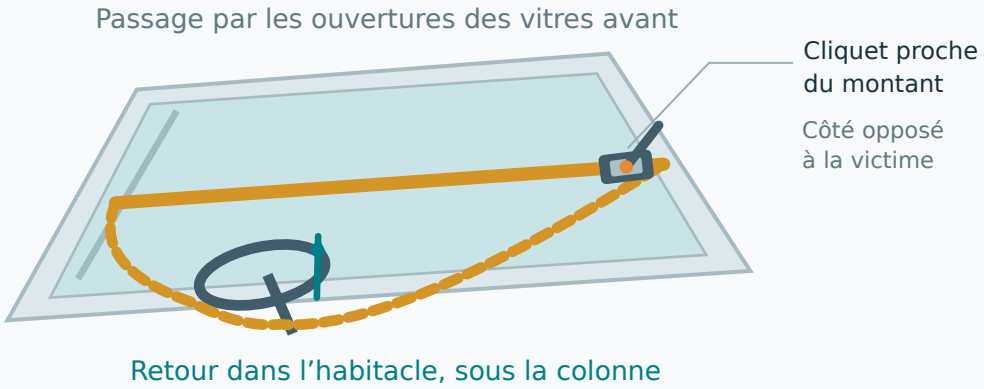

1. La faire courir à l’extérieur, le long du pare-brise, puis dans l’habitacle sous la colonne de direction.
2. Le positionner côté opposé à la victime, près du montant, en appui sur le pare-brise. Rattraper le mou sans vrille.
3. Actionner le cliquet et arrêter dès que l’espace souhaité est obtenu.

À confirmer : les indications sur l’état du pare-brise se contredisent.

20 Colonne de direction · chaînes

Variante si la sangle à cliquet ne peut pas être utilisée.

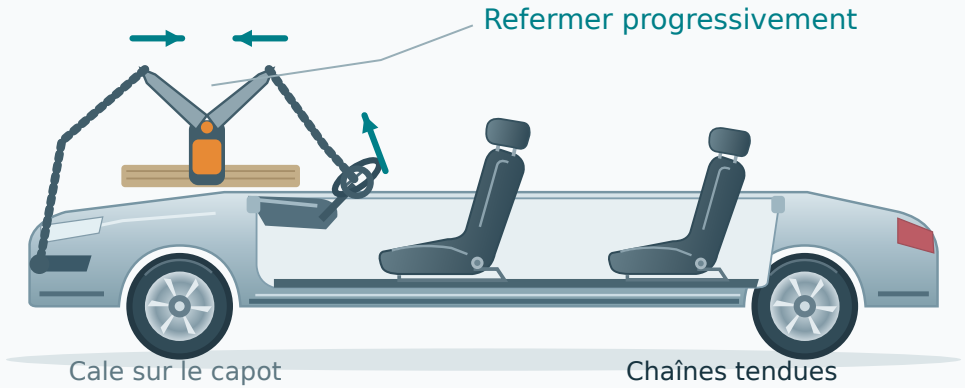

1. Monter les embouts spéciaux, ouvrir complètement et poser l’outil sur une cale plate sur le capot.
2. Relier la colonne de direction et un point solide côté bloc moteur. Tendre les chaînes au maximum.
3. Refermer progressivement l’écarteur. Rattraper le mou au cours du relevage ; arrêter dès l’espace souhaité obtenu.

Pour relever la colonne, l’écarteur se referme.